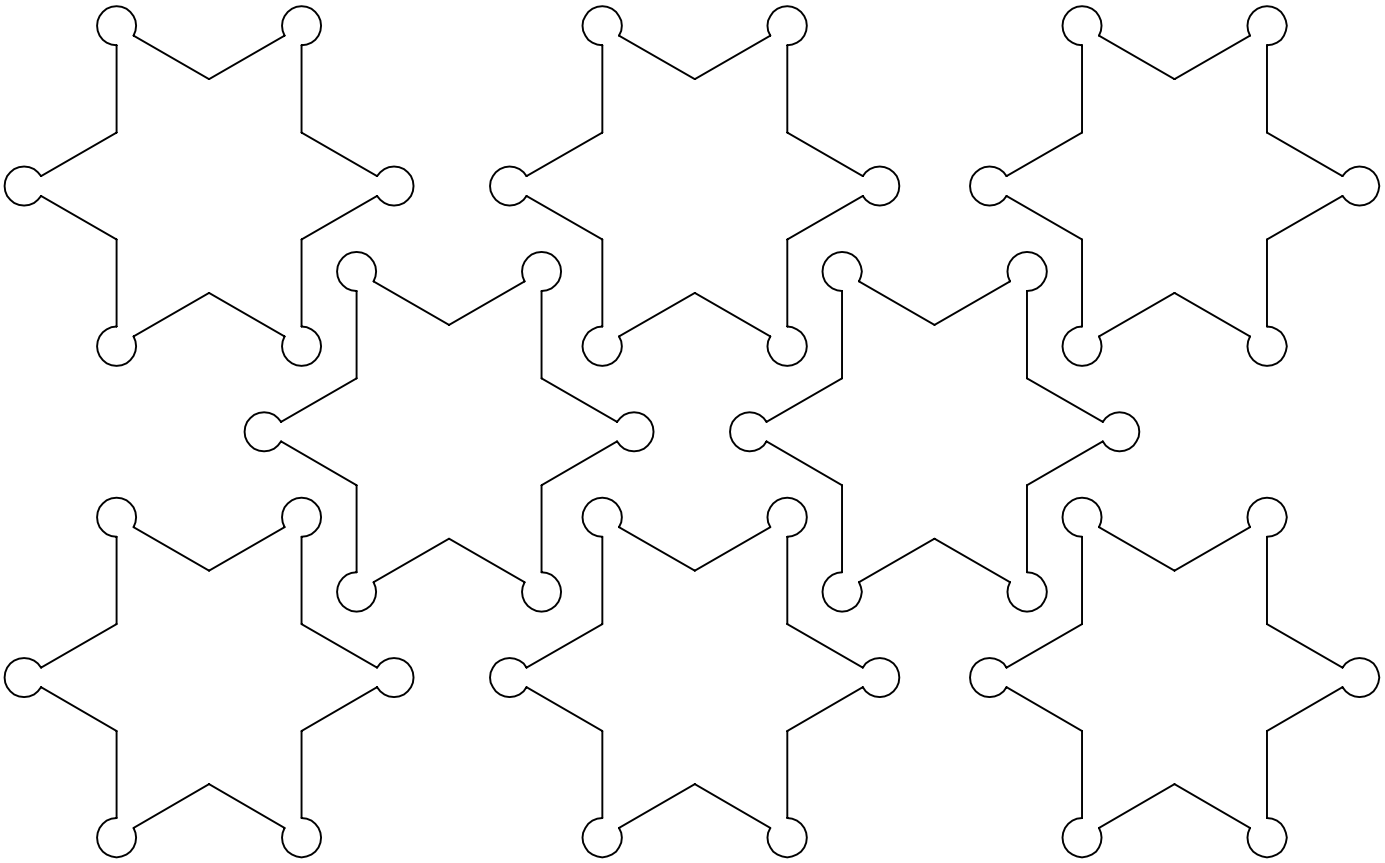

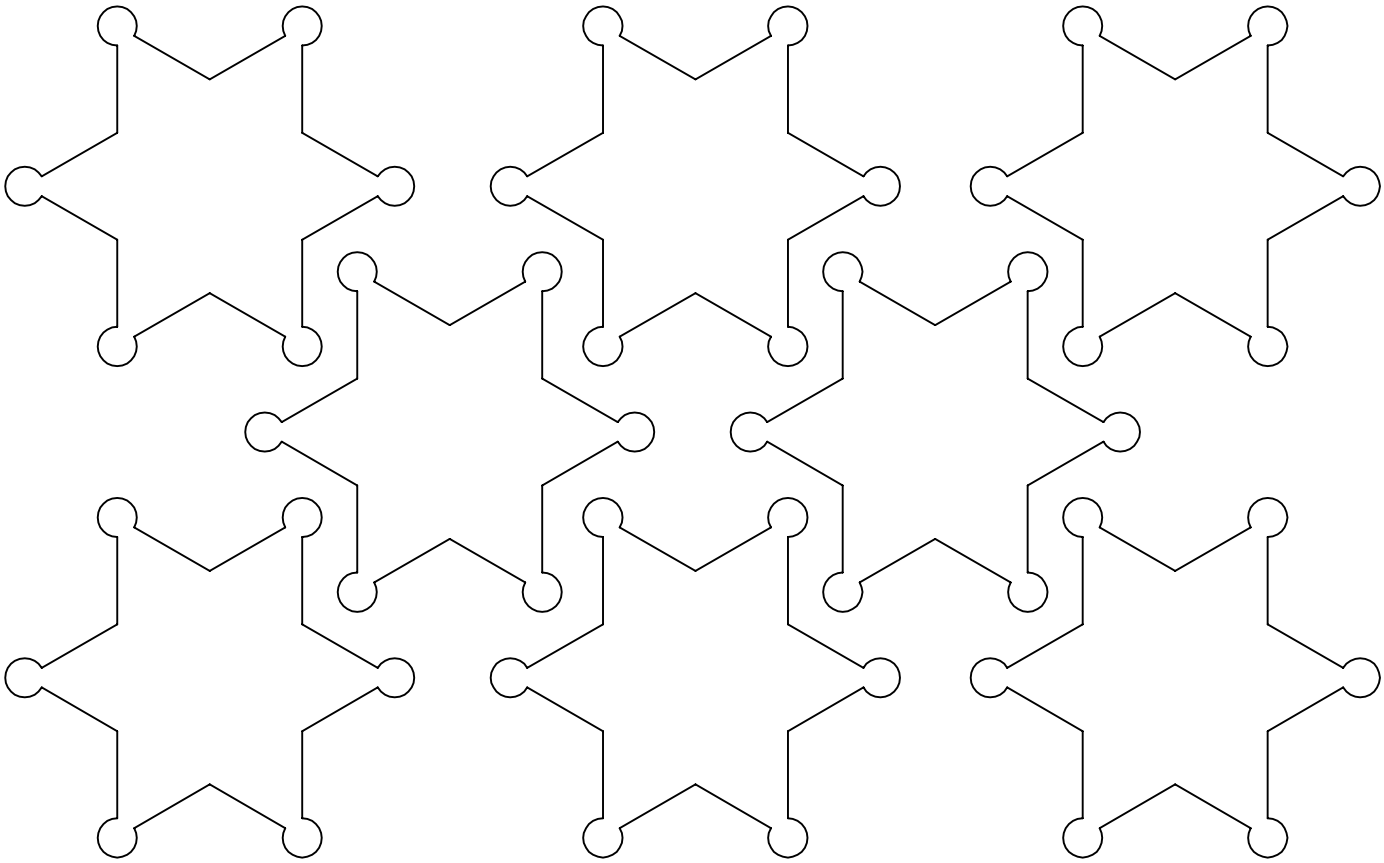

Agente Especial de CSI: Evidencia de Dios

Nombre

Número de Identificación

Tipo de Agente

Firma

Agente Especial de CSI: Evidencia de Dios

Nombre

Número de Identificación

Tipo de Agente

Firma

Agente Especial de CSI: Evidencia de Dios

Nombre

Número de Identificación

Tipo de Agente
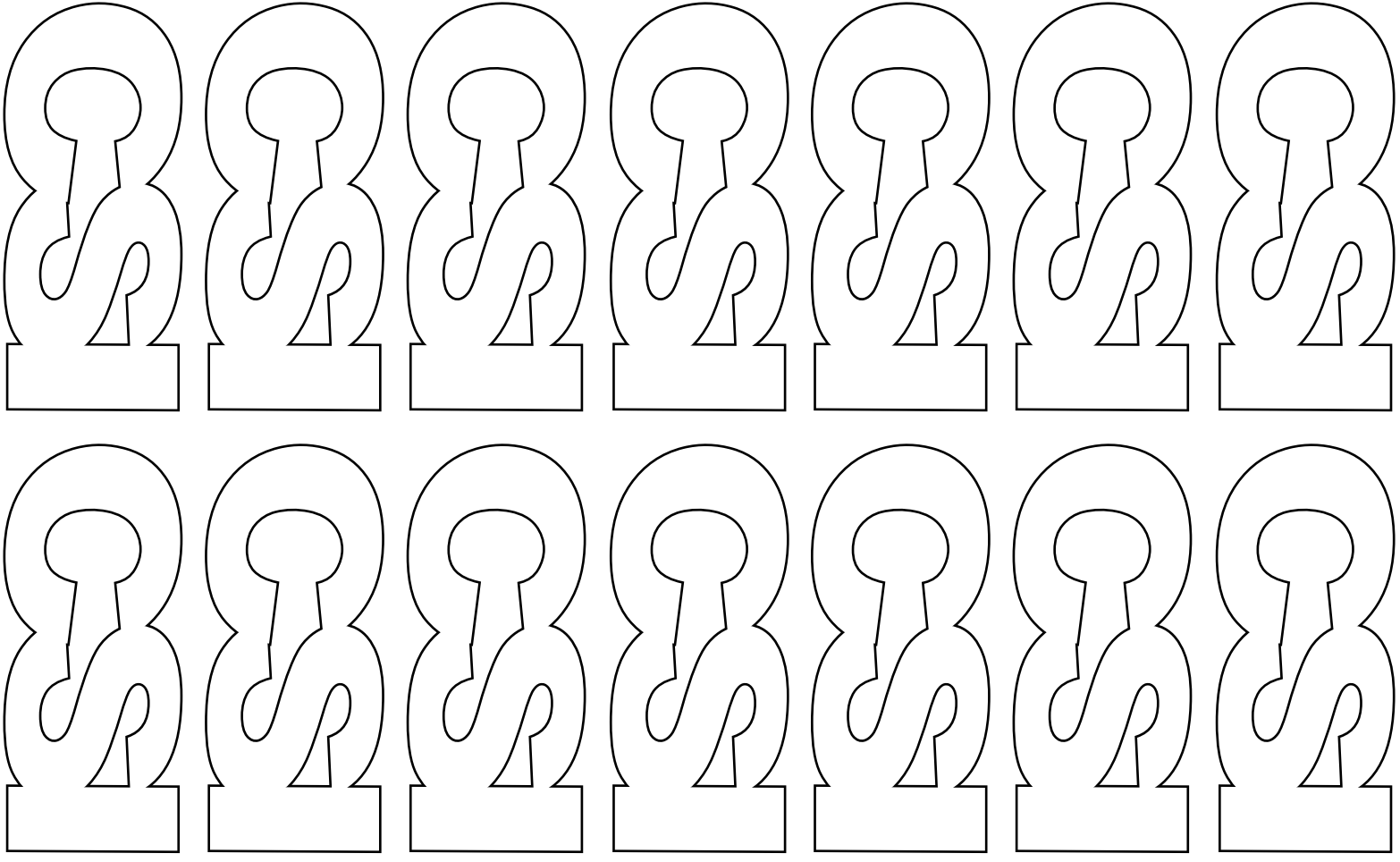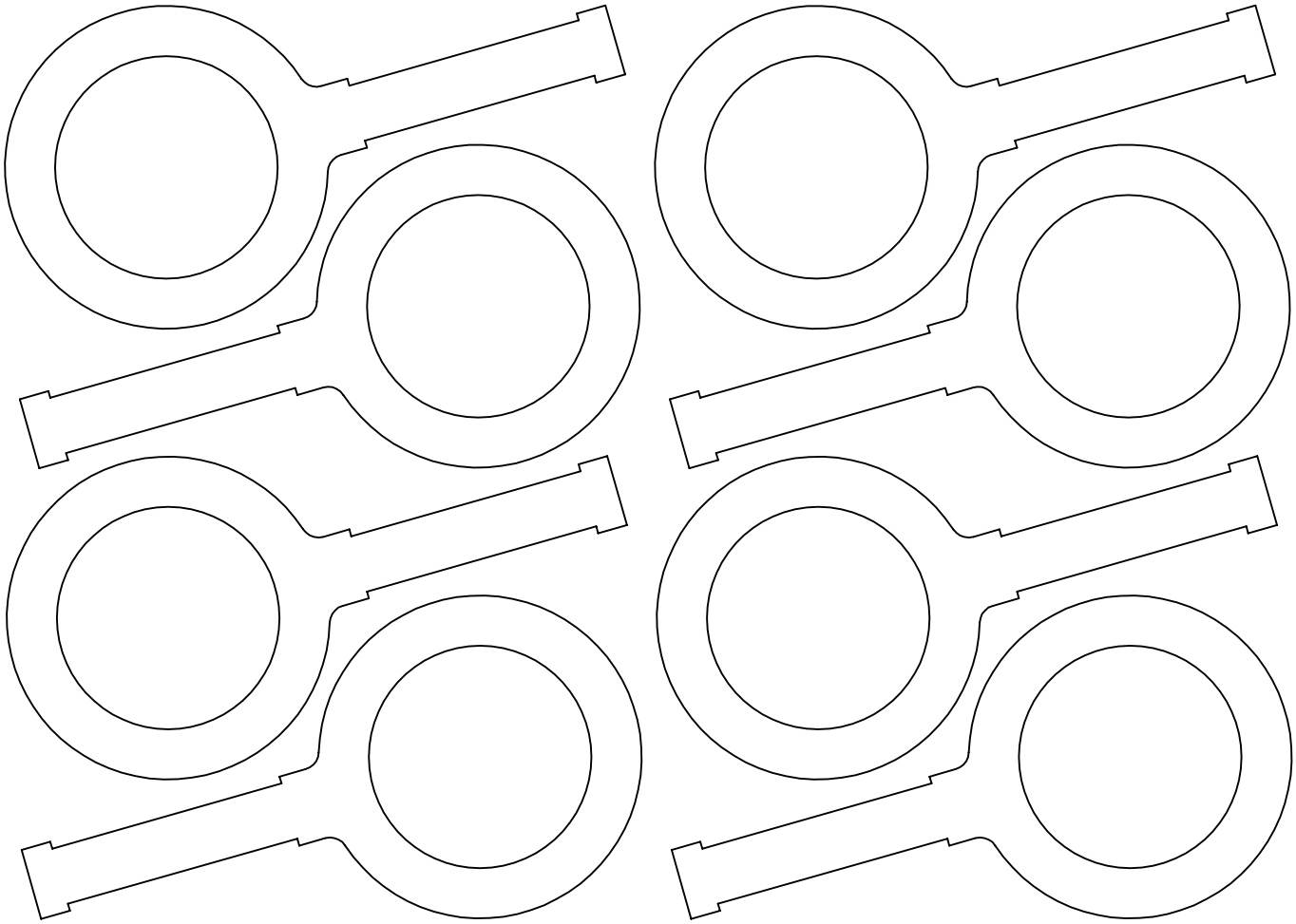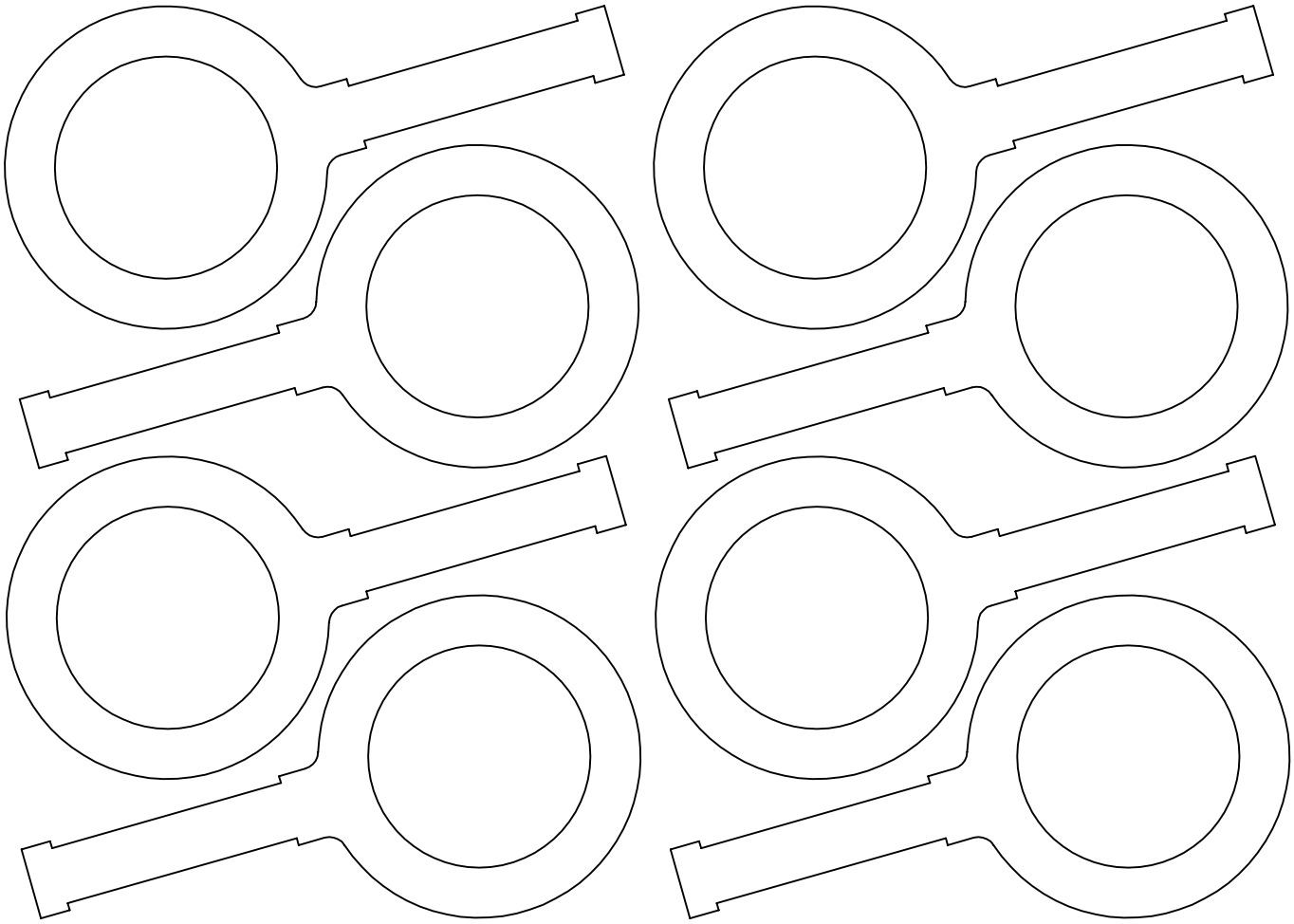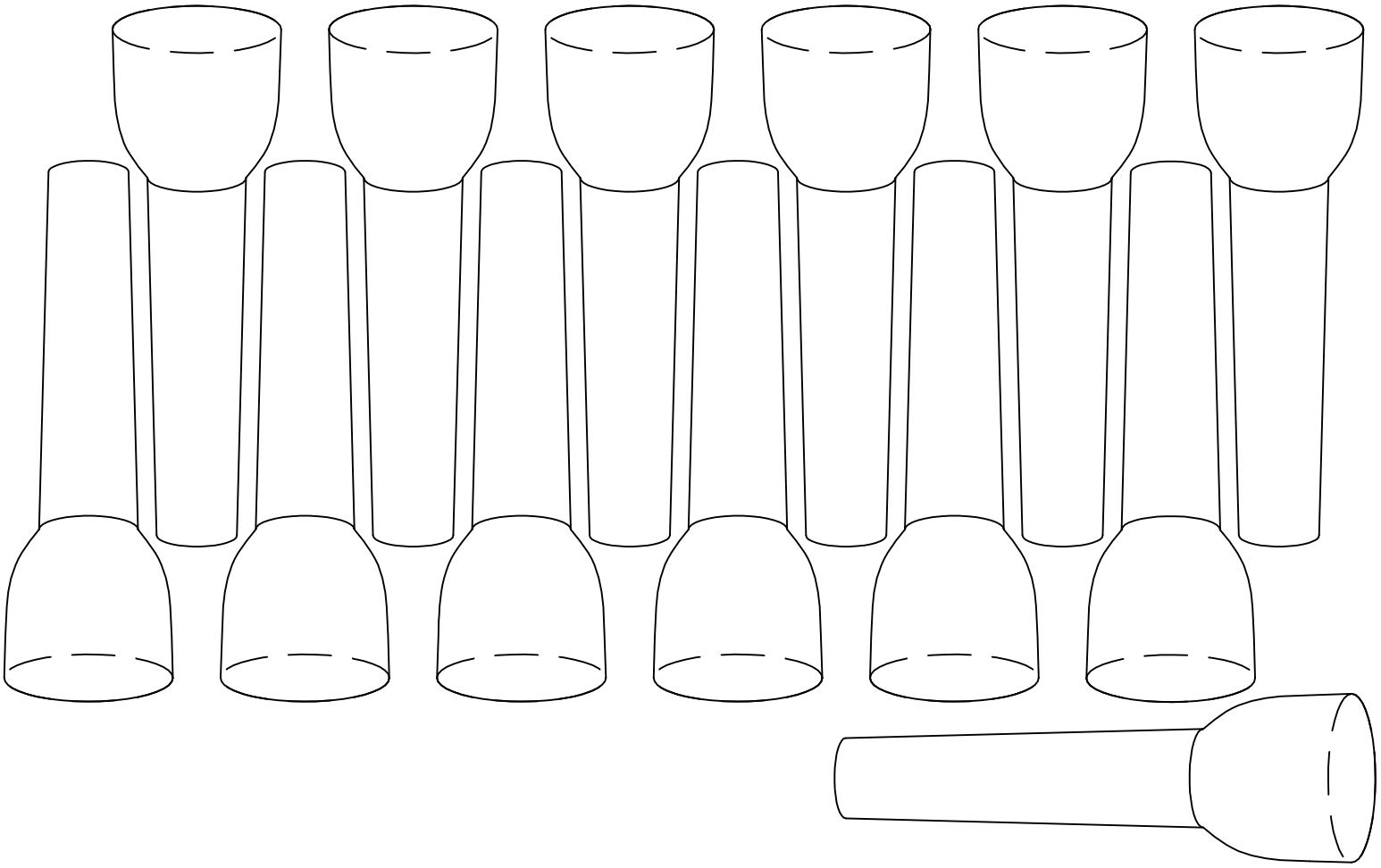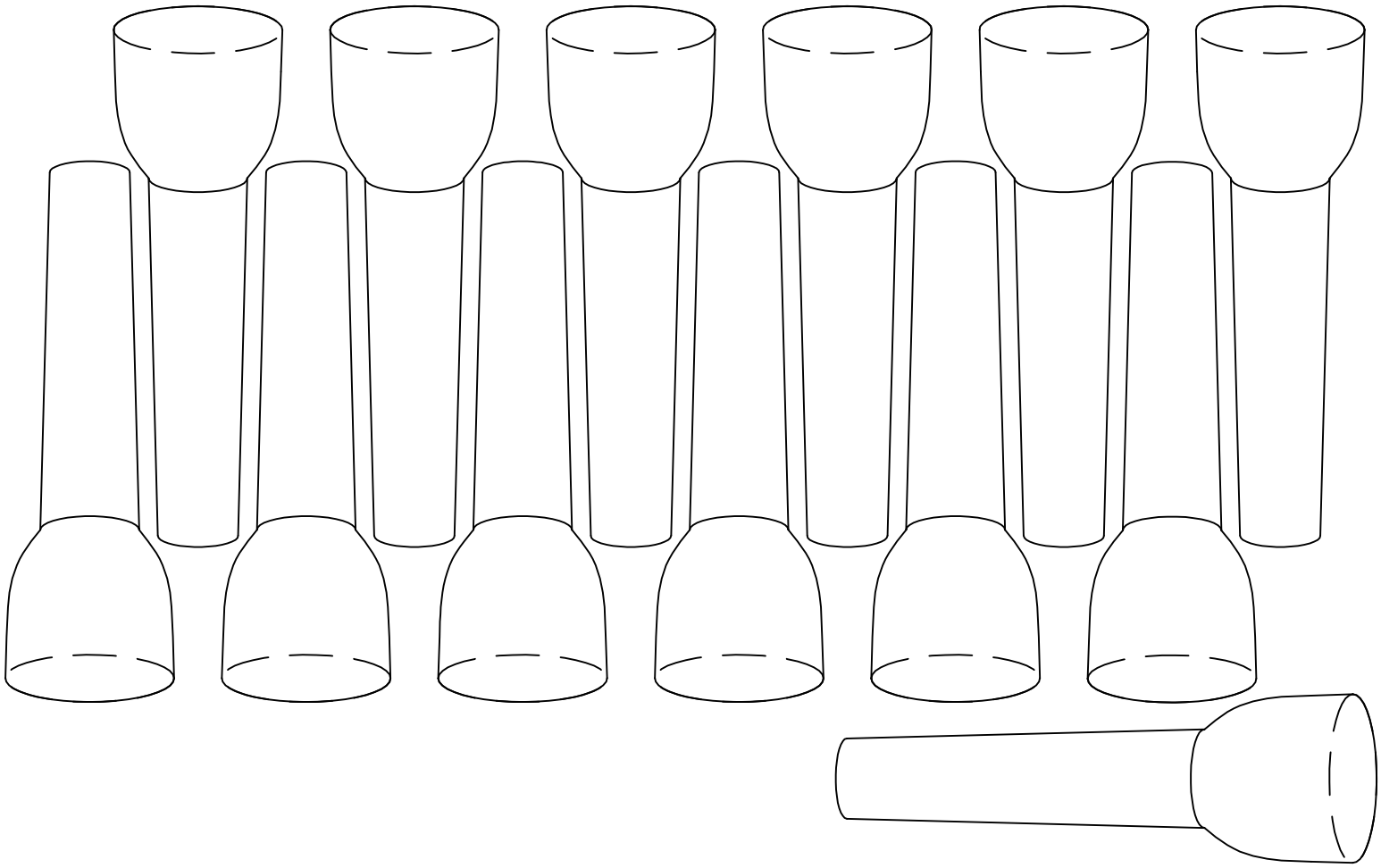
Firma